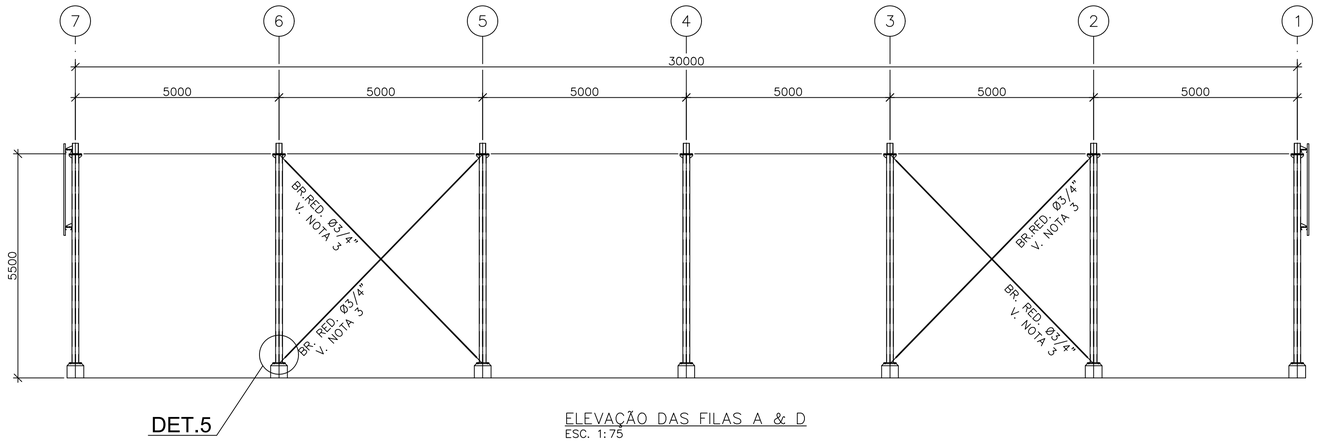

ELEVAÇÃO DAS FILAS A & D
ESC. 1:75

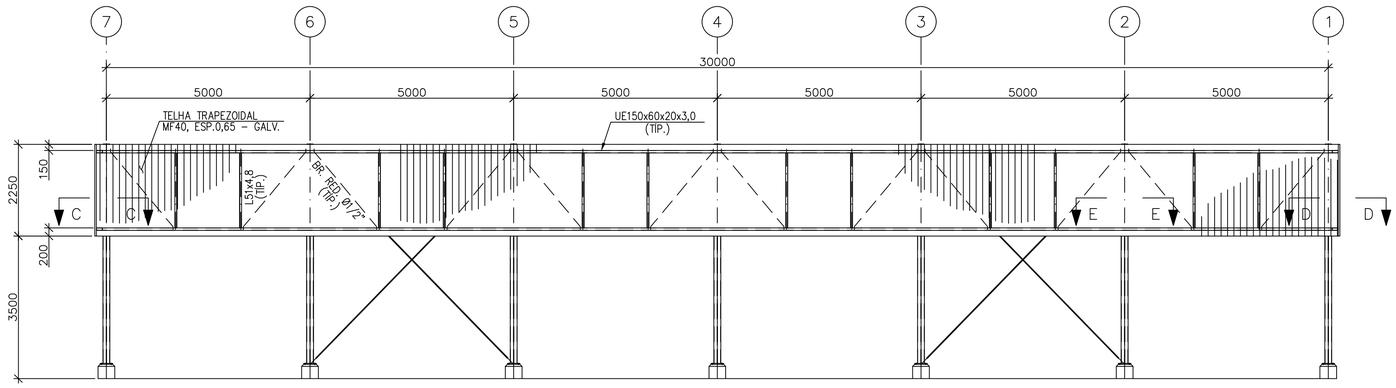

TAPAMENTO DA FILA D
TAPAMENTO DA FILA A(ESQ.)
ESC. 1:75

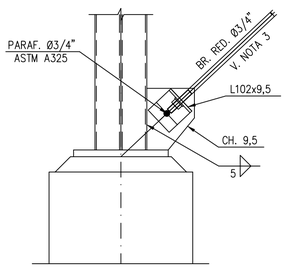

DETALHE 5
ESC. 1:10

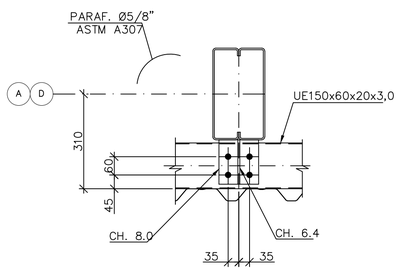

CORTE E–E
ESC. 1:10

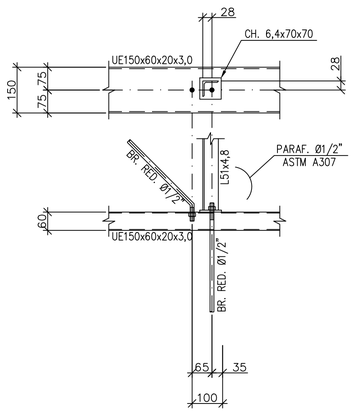

DETALHE FIXAÇÃO TIRANTES
ESC. 1:10

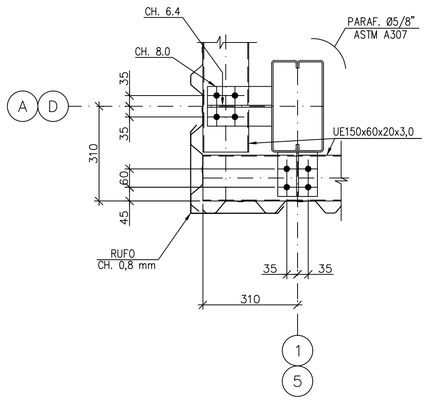

CORTE C–C
CORTE D–D(ESQ.)
ESC. 1:10

NOTAS:

1 – TODAS AS DIMENSÕES ESTÃO EM MILÍMETRO, ELEVAÇÕES E COORDENADAS EM METRO (E.A.).
2 – TODOS OS PARAFUSOS SÃO DE ø3/4" (ASTM A325) E FUROS ø21 (E.A.).
3 – AS PEÇAS DEVERÃO SER MONTADAS COM PRÉ–TENSÃO DE TRAÇÃO, APERTAR A PORCA ATÉ A BARRA FICAR TOTALMENTE ESTICADA.
4 – RECORTES RETOS =15x15 E EM RAIO = 35 (E.A.).
5 – SOLDAS CONFORME NORMA "AWS", ELETRODO E70XX.
6 – TRABALHE EM CONJUNTO COM DESENHOS Nº RMC–PAV–00421–ST–DD–0001@0004.

REV.	DESCRIÇÃO	DATA	EXEC.	VERIF.	APROV.
01	ATENDENDO COMENTÁRIOS	20/01/22	G.G.A.	V.J.C.	F.L.S.
00	EMISSÃO INICIAL	15/09/21	G.G.A.	G.C.A.	F.L.S.

CONTRATADA: VIAVOZ EIRELI

viavoz

AUTORIA DE PROJETO: FABRÍCIO LACERDA SILVA
REG. CREA: 88752/D
ASS:

RT: JOSÉ H. R. BAESSE
REG. CREA: 53.341/D
ASS:

CONTRATANTE: PREFEITURA MUNICIPAL DE SANTA LUZIA

PROGRAMA: PROJETO PROGRAMA PROINFÂNCIA

MUNICÍPIO/ÁREA: SANTA LUZIA

TÍTULO: UMEI BOM DESTINO
PROJETO ESTRUTURAL DETALHADO
DETALHES DE ENGRADAMENTO

DATA: 15/09/2021
ESCALA: INDICADA
PRANCHA: 3/11
ARQUIVO: 03_A1_PREF SANTA LUZIA_UMEI BOM DESTINO_DETALHADO_EM_VO

RMC–PAV–00421–ST–DD–0003